Dławice BDG - gumowe

materiał: guma SBR+NR
stopień szczelności: IP30
temp. montażu: -10°C do +60°C
temp. pracy: -40°C do +140°C
dla panelu o grubości: 1 - 3 mm
tolerancja: ±5%

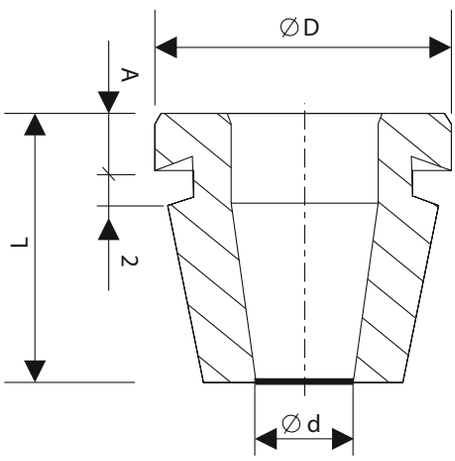

TYP		ŚREDNICA OTWORU MONTAŻOWEGO [mm]	WYMIARY [mm]				ŚREDNICA ZEWNĘTRZNA PRZEWODU [mm]	OPAKOWANIE [szt]	
			A	D	d	L			
BDG-11CZ	BDG-11BI *	16,5	4,0	24,0	7,0	20,0	6 - 8	10	■ □
BDG-13CZ	BDG-13BI *	21	6,0	31,0	8,0	23,0	9 - 12	10	■ □
BDG-16CZ	BDG-16BI *	23	6,0	34,0	10,5	23,0	11 - 15	10	■ □
BDG-21CZ	BDG-21BI *	29	7,0	42,0	13,5	25,0	14 - 18	10	■ □
BDG-29CZ	BDG-29BI *	38	8,0	50,0	17,0	30,0	18 - 25	5	■ □
BDG-36CZ	BDG-36BI *	48	8,0	62,0	22,0	34,0	24 - 34	5	■ □
BDG-42CZ	BDG-42BI *	55	8,0	63,0	31,0	39,0	31 - 44	5	■ □
BDG-48CZ	BDG-48BI *	65	8,0	72,0	41,0	45,0	40 - 54	5	■ □
BDG-54CZ	BDG-54BI *	78	8,0	85,0	51,0	50,0	52 - 66	5	■ □
BDG-67CZ	BDG-67BI *	90	8,0	97,0	63,0	63,0	65 - 78	5	■ □
*dławice BDG w kolorze białym dostępne wyłącznie na specjalne zamówienie klienta									

HF
Halogen Free

złącz
TRYTYT.COM !